Information Technique
Vue eclatée et liste de pieces

Paumellese FP92J (Ref. 9200500)
Edition A

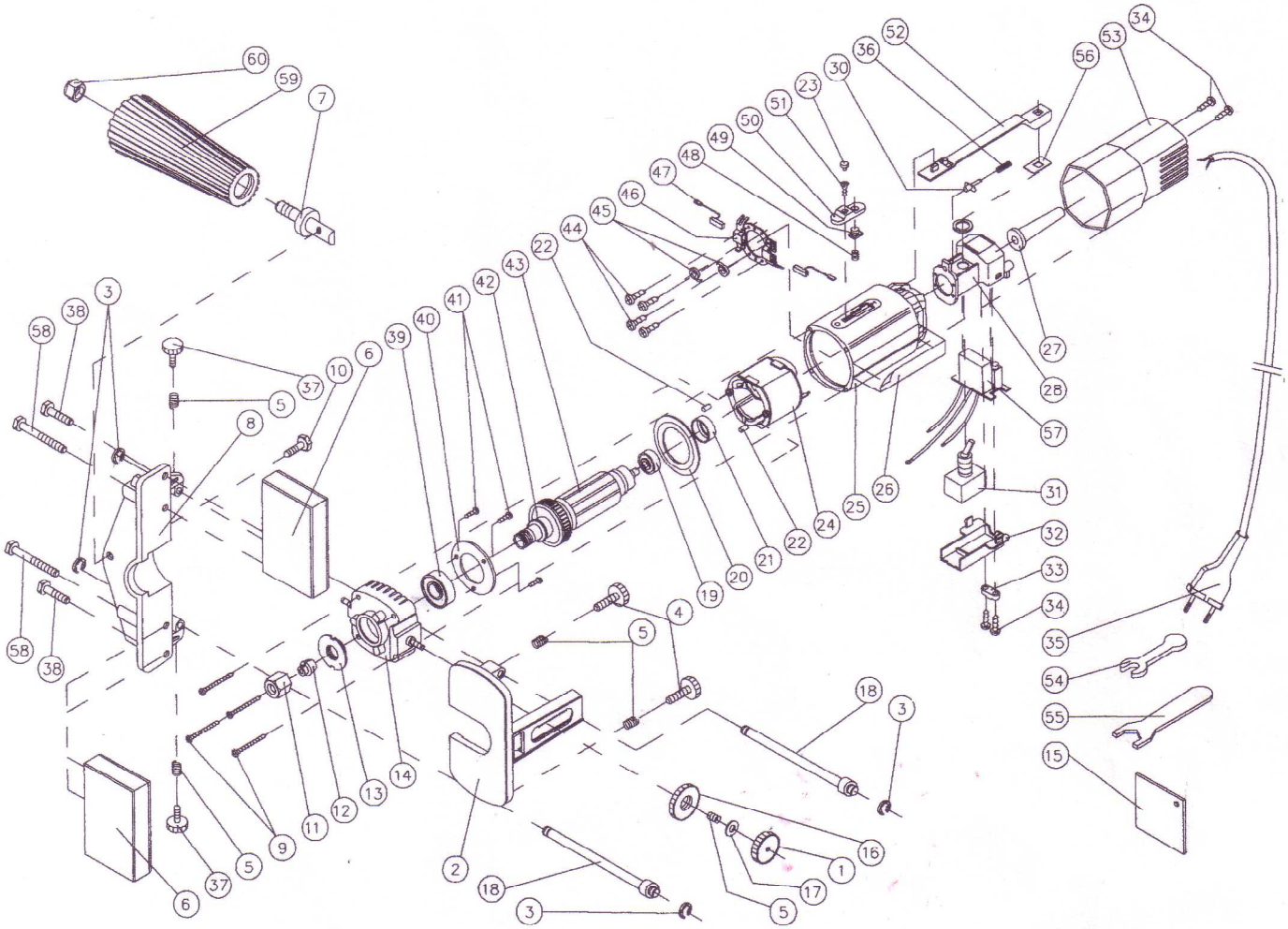

Virutex

Information Technique
Vue eclatée et liste de pieces

Paumellese FP92J (Ref. 9200500)
(*) Pièces non montées sur la version actuelle

Rep.	Code	Vrs.	Serie	Description	Rep.	Code	Vrs.	Serie	Description
1	1222017			ROULEMENT FIXATION					
2	1706062			BASE					
3	7088010			BAGUE N-5					
4	1222019			VIS FIXATION					
5	1226035			RESSORT					
6	1703071			PATIN					
7	1728099			AXE POIGNEE					
8	1706061			EQUERRE					
9	1270042			VIS 6X1 1/2 PH.BZ.					
10	1771024			VIS M.6X15					
11	1222023			ECROU PINCE					
12	1222024			PINCE D.8 (Z81N)					
13	1222022			ECROU FIXATION					
14	1201036			TETE					
15	1719015			ETIQUETTE mm.					
16	1202073			ROULEMENT REGULATION					
17	2023021			RONDELLE					
18	1750085			TIGE					
19	1210019			ROULEMENT A BILLES 607-Z					
20	7903071			DEFLECTEUR					
21	1204003			BAGUE					
22	3504030			JOINT					
23	1203072			COUVERCLE BOUTON					
24	7955072			STATOR 220 V.					
25	1202071			CARCASSE (BLEU)					
26	5716071			PLAQUE MILIMMETREE					
27	8002043			FOURREAU					
28	1202044			PORTE INTERRUPTEUR					
30	1202304			GUIDE RESSORT INTERRUPTEUR					
31	1215023			INTERRUPTEUR					
32	1203050			COUVERCLE					
33	4302025			BRIDE CABLE					
34	1970001			VIS 8X1/2 PH.B.					
35	5400025			CABLE					
36	4326050			RESSORT					
37	1729002			VIS					
38	1771022			VIS M.6X20					
39	2310003			ROULEMENT A BILLES 6002-ZZ					
40	1233029			BAGUE ROULEMENT					
41	1370002			VIS 6X3/8 PH.BZ.					
42	1288012			BAGUE					
43	9251077			INDUIT 220 V.					
44	2070007			VIS 6X7/8 PH.B.					
45	1226013			RESSORT BALAIS					
46	7945034			PORTE BALAIS					
47	7917010			JEU BALAIS					
48	1426033			RESSORT POINTEAU					
49	1203054			BOUTON					
50	1202088			POUSSOIR					
51	4370046			VIS AUT. 4X3/8 PH.B.					
52	1202076			LEVIER					
53	1202075			COUVERCLE (BLEU)					
54	1224011			CLE 11mm.					
55	1123004			CLE 19 mm.					
56	5434080			PROTECTION INTERRUPTEUR					
57	1245265			ENSEMBLE FILTRE					
58	1771023			VIS M.6X40					
59	2525006			POIGNEE					
60	2585007			ECROU M.10					
S/P	9294240			BOITE CARTON					